GROUPE L'ESPADON RICHWILLER

CATALOGUE GROS ŒUVRE

FICHE PRODUIT — CALGARY



Calgary

2,75 × 2,28 × 1,00 m · 6 personnes · 86 jets · 1 270 L d'eau

FORMULE	EMPRISE · FOUILLE	ESTIMATION MINI	ESTIMATION MAXI
① SUR DALLE — spa posé hors sol	2,95 × 2,48 m — fouille 0,35 m · + 0,10/côté	3 258 € — soit 2 715 € HT	3 935 € — soit 3 280 € HT
② SEMI-ENTERRÉ — spa à mi-hauteur	4,15 × 3,68 m — fouille 0,85 m · + 0,70/côté	9 699 € — soit 8 083 € HT	14 536 € — soit 12 114 € HT
③ ENTERRÉ — bord du spa à +5 cm	4,15 × 3,68 m — fouille 1,30 m · + 0,70/côté	12 322 € — soit 10 269 € HT	17 636 € — soit 14 696 € HT

COMPRIS DANS CHAQUE FORMULE

- Terrassement, évacuation des terres, plateforme concassé 0/15 + géotextile
- Dalle béton C30/37 ép. 20 cm, treillis ST25C double nappe, chaînage, polyane
- Versions enterrées : murs à bancher, étanchéité, drains, terrasse sur plots
- Engins, transport des engins, livraisons, nettoyage et repli du chantier — garantie décennale

NON COMPRIS

- Le spa, sa livraison, sa mise en place par le revendeur, sa mise en eau
- Raccordements électrique et hydraulique · terrasse au-delà du passage, habillages

HYPOTHÈSES DE CHIFFRAGE

- Accès mini-pelle 2,5 t · sol standard sans nappe ni rocher · pas de démolition
- Tarif octobre 2026, Grand Est · terrassement sans blindage de fouille
- Prix TTC (TVA 20 %) hors options · * forfaits estimés · devis ferme après visite

ESTIMATIONS : PRIX MINI ET PRIX MAXI

Ces prix sont des estimations, valables dans le Grand Est, où nos équipes font la maçonnerie. Plus loin (le sud de la France par exemple), nous ne pouvons pas envoyer nos maçons : ces montants vous donnent l'ordre de grandeur du coût à prévoir avec un maçon de votre région. MINI : accès facile, béton coulé à la main. MAXI : accès difficile, pompe, puits perdu.

Visuel et cotes : catalogue constructeur Groupe L'Espadon Richwiller — à vérifier sur le spa livré. Cotes en m. Détail des étapes et conditions : notice.

1 — INSTALLATION SUR DALLE (SPA POSÉ HORS SOL) — PERSPECTIVE 3D

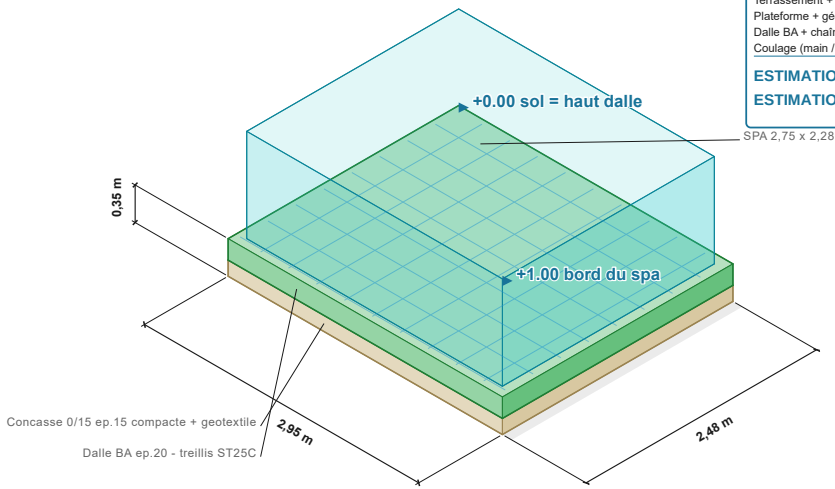

ESTIMATIF GROS ŒUVRE — € TTC

	MINI (accès facile)	MAXI (accès difficile)
Terrassement + engins	1 414	1 886
Plateforme + géotextile	492	546
Dalle BA + chaînage	1 280	1 423
Coulage (main / pompe)	72	80
ESTIMATION MINI	**3 258 €**	
ESTIMATION MAXI		**3 935 €**

soit 2 715 à 3 280 € HT · TVA 20 %

2 — INSTALLATION SEMI-ENTERRÉE (SPA À MI-HAUTEUR) — PERSPECTIVE 3D

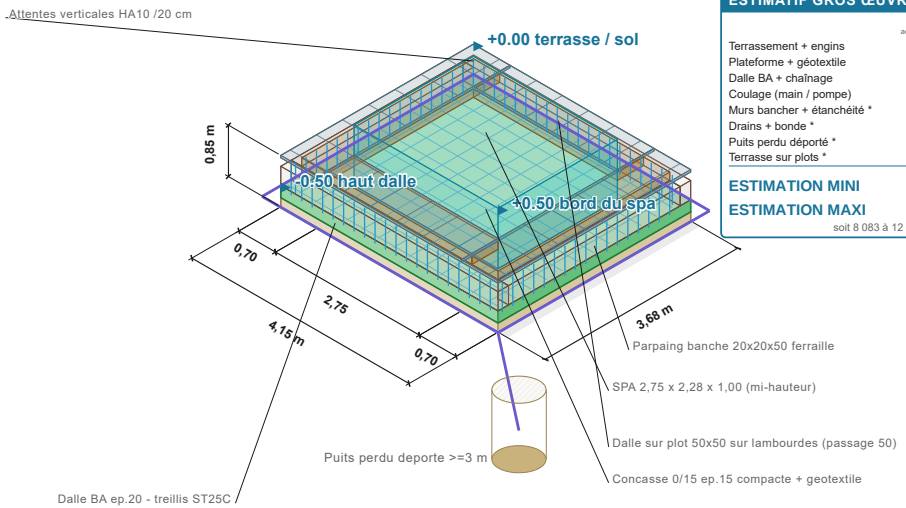

ESTIMATIF GROS ŒUVRE — € TTC

	MINI (accès facile)	MAXI (accès difficile)
Terrassement + engins	2 778	3 420
Plateforme + géotextile	816	907
Dalle BA + chaînage	2 386	2 651
Coulage (main / pompe)	158	1 616
Murs bancher + étanchéité *	876	973
Drains + bonde *	1 124	1 249
Puits perdu déporté *	—	1 986
Terrasse sur plots *	1 561	1 734
ESTIMATION MINI	**9 699 €**	
ESTIMATION MAXI		**14 536 €**

soit 8 083 à 12 114 € HT · TVA 20 %

3 — INSTALLATION ENTERRÉE (BORD DU SPA À +5 CM) — PERSPECTIVE 3D

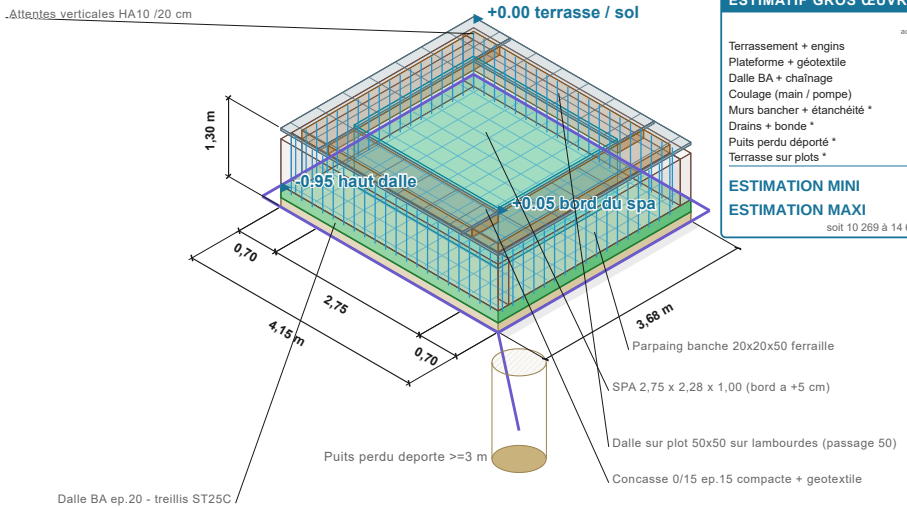

ESTIMATIF GROS ŒUVRE — € TTC

	MINI (accès facile)	MAXI (accès difficile)
Terrassement + engins	4 340	5 149
Plateforme + géotextile	799	888
Dalle BA + chaînage	2 335	2 596
Coulage (main / pompe)	155	1 644
Murs bancher + étanchéité *	2 064	2 292
Drains + bonde *	1 100	1 223
Puits perdu déporté *	—	2 146
Terrasse sur plots *	1 529	1 698
ESTIMATION MINI	**12 322 €**	
ESTIMATION MAXI		**17 636 €**

soit 10 269 à 14 696 € HT · TVA 20 %

SPA CALGARY — 2,75 × 2,28 × 1,00 m

CATALOGUE PARTENAIRE — GROUPE L'ESPADON RICHWILLER

IND	DATE	OBJET DE LA REVISION
E	21/10/2026	Textes puits perdu
F	21/10/2026	Prix mini -10 %
G	21/10/2026	Notice : texte raccourci
H	**21/10/2026**	**Puits perdu a la vraie pro**

LÉGENDE DES VUES 3D

- Spa (posé sur la dalle)
- Dalle béton armé
- Concassé 0/15 + géotextile
- Mur blocs à bancher 20
- Lambourdes bois
- Dalles sur plots 50×50
- Ferraillage (treillis + attentes)
- Drains DN100 → puits perdu

PROJET

Catalogue gros œuvre spas — 3 formules

Chantier :

À adapter au terrain du client — prix indicatifs TTC hors options

Validité 3 mois — édition du 21/10/2026

Surface : **Calgary — 2,75 × 2,28 × 1,00 m · 6 pers. · 86 jets · 1270 L**

ECHELLE	DATE
Voir cases	21/10/2026
N° PLAN	FORMAT
P-022	A3
INDICE	DESSINE PAR
H	