# GROUPE L'ESPADON RICHWILLER

CATALOGUE GROS ŒUVRE

## FICHE PRODUIT — NAPOLI




# Napoli

2,13 × 1,00 × 0,77 m · 1 personne · 22 jets · 460 L d'eau

| FORMULE | EMPRISE · FOUILLE | ESTIMATION MINI | ESTIMATION MAXI |
|---|---|---|---|
| ① SUR DALLE — spa posé hors sol | 2,33 × 1,20 m — fouille 0,35 m · + 0,10/côté | 2 511 € — soit 2 092 € HT | 3 105 € — soit 2 588 € HT |
| ② SEMI-ENTERRÉ — spa à mi-hauteur | 3,53 × 2,40 m — fouille 0,74 m · + 0,70/côté | 6 872 € — soit 5 727 € HT | 9 951 € — soit 8 294 € HT |
| ③ ENTERRÉ — bord du spa à +5 cm | 3,53 × 2,40 m — fouille 1,07 m · + 0,70/côté | 7 592 € — soit 6 328 € HT | 10 910 € — soit 9 091 € HT |

**COMPRIS DANS CHAQUE FORMULE**

- Terrassement, évacuation des terres, plateforme concassé 0/15 + géotextile
- Dalle béton C30/37 ép. 20 cm, treillis ST25C double nappe, chaînage, polyane
- Versions enterrées : murs à bancher, étanchéité, drains, terrasse sur plots
- Engins, transport des engins, livraisons, nettoyage et repli du chantier — garantie décennale

**NON COMPRIS**

- Le spa, sa livraison, sa mise en place par le revendeur, sa mise en eau
- Raccordements électrique et hydraulique · terrasse au-delà du passage, habillages

**HYPOTHÈSES DE CHIFFRAGE**

- Accès mini-pelle 2,5 t · sol standard sans nappe ni rocher · pas de démolition
- Tarif octobre 2026, Grand Est · terrassement sans blindage de fouille
- Prix TTC (TVA 20 %) hors options · * forfaits estimés · devis ferme après visite

**ESTIMATIONS : PRIX MINI ET PRIX MAXI**

**Ces prix sont des estimations, valables dans le Grand Est, où nos équipes font la maçonnerie.** Plus loin (le sud de la France par exemple), nous ne pouvons pas envoyer nos maçons : ces montants vous donnent l'ordre de grandeur du coût à prévoir avec un maçon de votre région. MINI : accès facile, béton coulé à la main. MAXI : accès difficile, pompe, puits perdu.

*Visuel et cotes : catalogue constructeur Groupe L'Espadon Richwiller — à vérifier sur le spa livré. Cotes en m. Détail des étapes et conditions : notice.*

## 1 — INSTALLATION SUR DALLE (SPA POSÉ HORS SOL) — PERSPECTIVE 3D

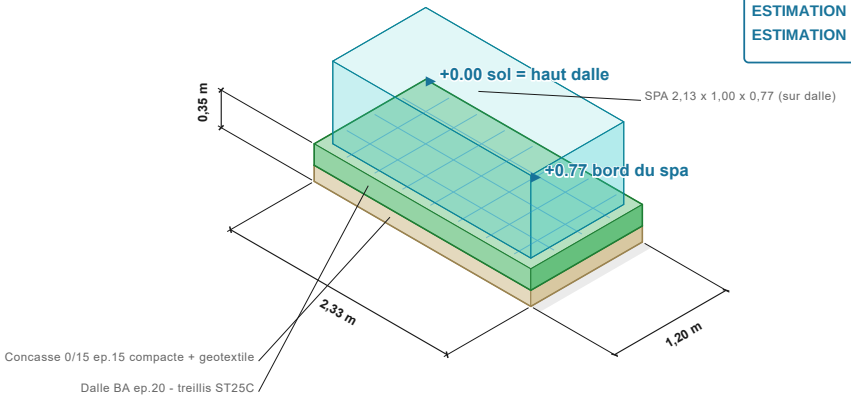


**ESTIMATIF GROS ŒUVRE** — € TTC

| | MINI (accès facile) | MAXI (accès difficile) |
|---|---|---|
| Terrassement + engins | 1 316 | 1 778 |
| Plateforme + géotextile | 323 | 359 |
| Dalle BA + chaînage | 844 | 937 |
| Coulage (main / pompe) | 28 | 31 |
| **ESTIMATION MINI** | **2 511 €** | |
| **ESTIMATION MAXI** | | **3 105 €** |

soit 2 092 à 2 588 € HT · TVA 20 %

## 2 — INSTALLATION SEMI-ENTERRÉE (SPA À MI-HAUTEUR) — PERSPECTIVE 3D

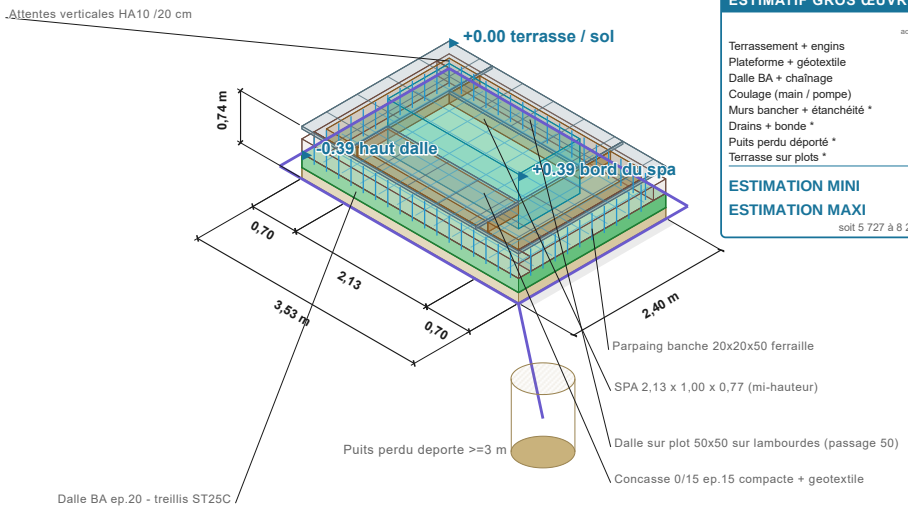


**ESTIMATIF GROS ŒUVRE** — € TTC

| | MINI (accès facile) | MAXI (accès difficile) |
|---|---|---|
| Terrassement + engins | 2 354 | 2 948 |
| Plateforme + géotextile | 564 | 626 |
| Dalle BA + chaînage | 1 460 | 1 622 |
| Coulage (main / pompe) | 88 | 97 |
| Murs bancher + étanchéité * | 430 | 476 |
| Drains + bonde * | 907 | 1 008 |
| Puits perdu déporté * | — | 1 986 |
| Terrasse sur plots * | 1 069 | 1 188 |
| **ESTIMATION MINI** | **6 872 €** | |
| **ESTIMATION MAXI** | | **9 951 €** |

soit 5 727 à 8 294 € HT · TVA 20 %

## 3 — INSTALLATION ENTERRÉE (BORD DU SPA À +5 CM) — PERSPECTIVE 3D

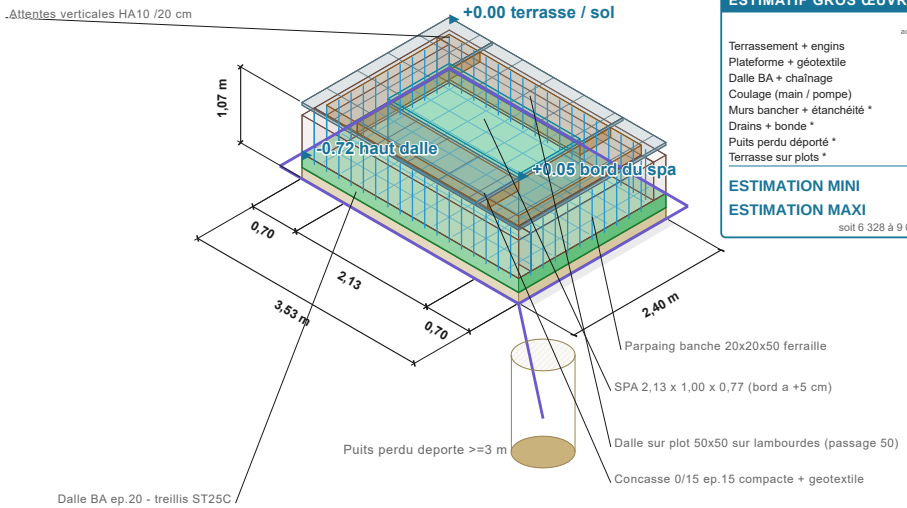


**ESTIMATIF GROS ŒUVRE** — € TTC

| | MINI (accès facile) | MAXI (accès difficile) |
|---|---|---|
| Terrassement + engins | 2 509 | 3 114 |
| Plateforme + géotextile | 552 | 613 |
| Dalle BA + chaînage | 1 429 | 1 589 |
| Coulage (main / pompe) | 86 | 96 |
| Murs bancher + étanchéité * | 1 081 | 1 201 |
| Drains + bonde * | 889 | 988 |
| Puits perdu déporté * | — | 2 146 |
| Terrasse sur plots * | 1 046 | 1 163 |
| **ESTIMATION MINI** | **7 592 €** | |
| **ESTIMATION MAXI** | | **10 910 €** |

soit 6 328 à 9 091 € HT · TVA 20 %

## SPA NAPOLI — 2,13 × 1,00 × 0,77 m

CATALOGUE PARTENAIRE — GROUPE L'ESPADON RICHWILLER

| IND | DATE | OBJET DE LA REVISION |
|---|---|---|
| E | 21/10/2026 | Textes puits perdu |
| F | 21/10/2026 | Prix mini -10 % |
| G | 21/10/2026 | Notice : texte raccourci |
| **H** | **21/10/2026** | **Puits perdu a la vraie pro** |

**LÉGENDE DES VUES 3D**

- Spa (posé sur la dalle)
- Dalle béton armé
- Concassé 0/15 + géotextile
- Mur blocs à bancher 20
- Lambourdes bois
- Dalles sur plots 50×50
- Ferraillage (treillis + attentes)
- Drains DN100 → puits perdu

**PROJET**

Catalogue gros œuvre spas — 3 formules

Chantier :
À adapter au terrain du client — prix indicatifs TTC hors options
Validité 3 mois — édition du 21/10/2026

Surface : **Napoli — 2,13 × 1,00 × 0,77 m · 1 pers. · 22 jets · 460 L**

| ECHELLE | DATE |
|---|---|
| **Voir cases** | 21/10/2026 |
| N° PLAN | FORMAT |
| **P-006** | A3 |
| INDICE | DESSINE PAR |
| H | |